00.1603.057 Т 24.06.004

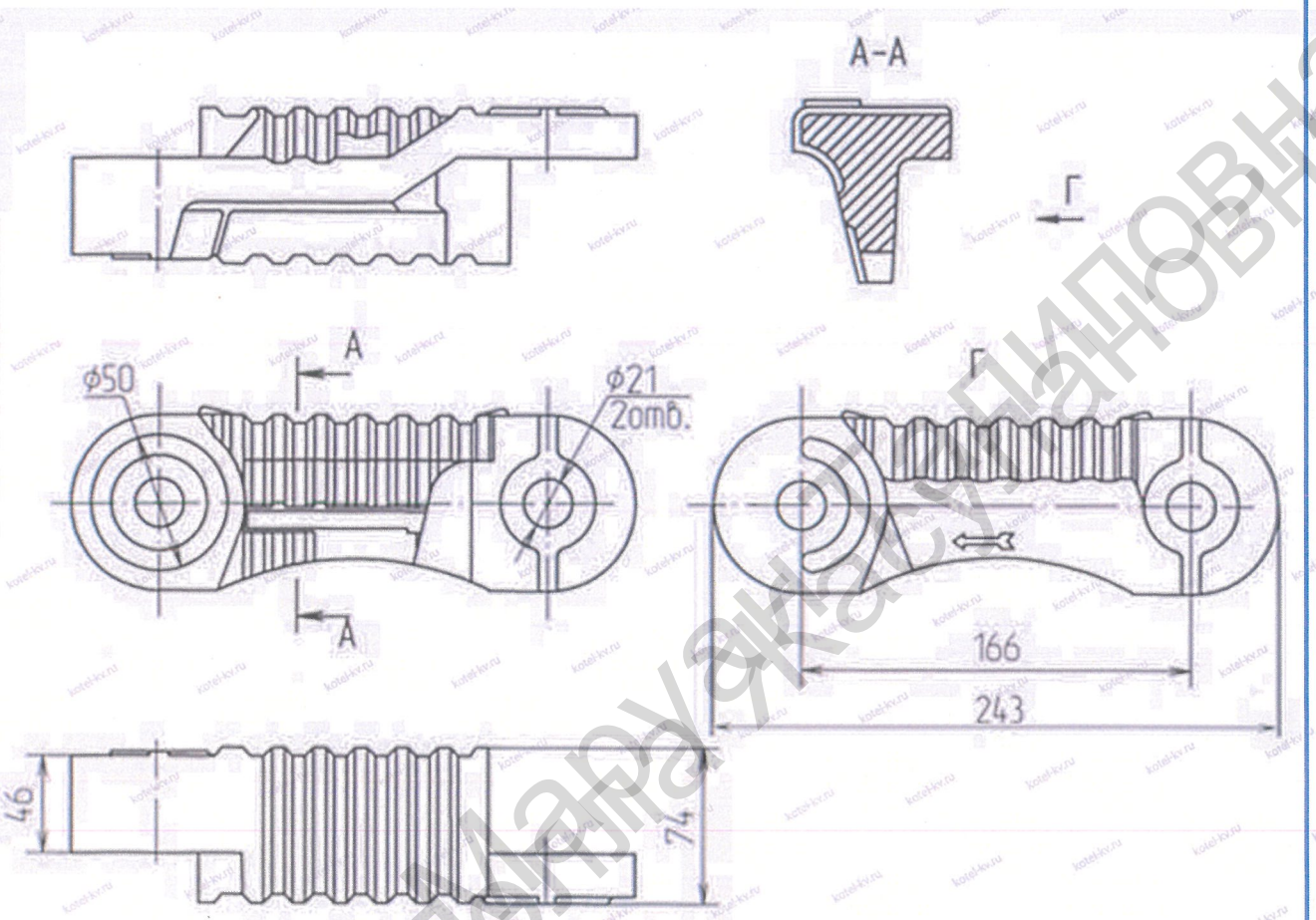

					00.1603.057 Т 24.06.004		
Изм.	Лист	№ докум.	Подп.	Дата	Колосник ведущий правый	Лит.	Масса 3,65	Масштаб 1:1
Разраб.						Лист	Листов 1
Пров.							
Т.контр.							
Н.контр.							
Утв.							

Не для коммерческого использования Копировал Формат А4

Перв. примен. | Справ. № | Подп. и дата | Инв. № дубл. | Взам. инв. № | Подп. и дата | Инв. № подл.

КОМПАС-3D v23 Учебная версия © 2024 ООО "АСКОН-Системы проектирования", Россия. Все права защищены.

Бердяева Дарья Якасуланова